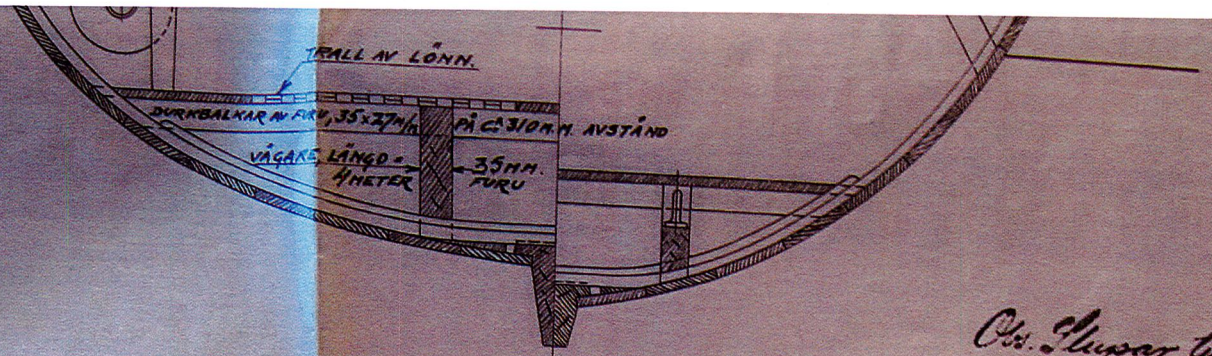

Obs. Slupar till Klas Horn & Klas Uggla skola byggas på klink av 13 m.m. tjockl. Se skr. till V.C.K. den 21/2 1930.

MOTORBÅT

FÖR

JAGARNE NILS EHRENSKÖLD OCH O.H. NORDENSKJÖLD.

GÄLLER ÄVEN FÖR —"— KLAS HORN OCH KLAS UGGLA, STOCKHOLM OCH GÖTEBORG.x

STOCKHOLM, KGL. MARINFÖRVALTNGS INGENIÖRAVD. DEN 16 MAJ 1925, DEN 25/4 1929, DEN 16/2 1934.

[signature]

[signature]

x För "Göteborgs" motorbåt gäller denna ritning kompletterad med ändringar i inredning och utrustning enligt ritning från A.-B. Sjöexpress.

METER.

LÄNGD ÖVERALLT = 7,75 M, STÖRSTA BREDD PÅ GAVLAR = 2,0 M, DJUP MIDSK. FR. RELING TILL SPUNNING = 1,0 MET.

SPANTAVSTÅND = 155 M.M.

BERÄKNAD VIKT MED LÄNGA = 1520 KG.

av mahogny
UNDERIFRÅN MED METALLSKRUV.

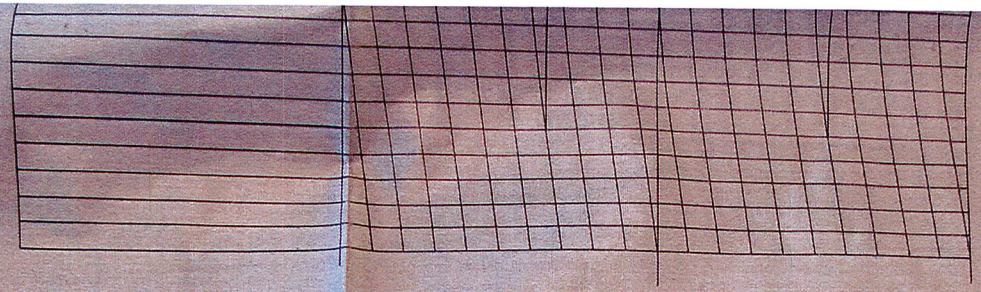

BESKRIVNING.

SKROVEN BYGGAS KOPPARFAST; ALL SKRUV I BORDLÄGGNING TILL KÖL, STÄVAR & VÄGARE, WATERBORD TILL BORDLÄGGNING OCH VÄGARE, DÄCKENS MITTPLANKOR JÄMTE SARGKARMAR TILL BALKAR OCH KARVLAR, SARG TILL VÄGARE OCH KARVLAR SAMT DURK OCH SÄTEN TILL RESPEKTIVE FÄSTEN — SKALL VARA AV METALL.

BORDLÄGGNING AV ~~14,5~~ 11/16 M.M. LÄTTASTE HONDURAS MAHOGNI ("TABASCO" ELLER "LAGUNA" OM C:A 560 KG. VIKT PR K.B. MET.). GÅNGARNAS ANTAL ÄR 13 STYCKEN, VARAV DEN ÖVERSTA GÖRES C:A 145 M.M. BRED. LASKARNE UTFÖRAS SOM STUMLASKAR MED INV. LAGD 1¼ M.M. TJOCK OCH 65 M.M. BRED MÄSSINGPLÅT, TÄCKANDE ÖVER- OCH UNDERLIGGANDE GÅNG MED VARDERA 25 M.M.; KOPPARNITAS. INGEN PROPPNING I BORDLÄGGNINGEN FÅR FÖREKOMMA. INLÄGGNING AV GARN (I ANNAT NÄT ÄN KÖL- OCH STÄVNÄTET) FÖRTÄTNING ELLER DRIVNING AV NÄTEN FÅR ICKE FÖREKOMMA, UTAN SKALL ARBETET VARA SÅ VÄL UTFÖRT, ATT DYLIK TÄTNINGSANORDNING ÄR OBEHÖVLIG. AVSTÅNDET MELLAN BORDGÅNGSSTÖTARNE FÅR ICKE UNDERSTIGA 1,55 METER MED MINDRE ÄN ATT DET ÄR EN BORDGÅNG EMELLAN; I SÅ FALL KAN AVSTÅNDET VARA 1,24 METER. MELLAN 2 STÖTAR VID SAMMA SPANT SKALL DET VARA MINST 3 BORDGÅNGAR.

BORDLÄGGNINGEN FÄSTES TILL BASADE SPANTEN MED 3 KOPPARNAGLAR I VARJE GÅNG, DÄR SÅ LÄMPLIGEN KAN SKE. NAGELD. = 3 M/M.

AKTERSPEGEL AV ~~50~~ 44 M.M. TJOCK MAHOGNY, FÄLLD 6 M.M. ÖVER OCH FÄSTAD TILL RESNINGSKNÄ AV EK AV 50 M.M. TUNNING. SKRUVHÅLEN PROPPAS.

KÖL & STÄVAR AV EK; RESNINGSBULTAR AV 11 M.M. KOPPAR. AKTERUT DÄR GENOMGÅENDE BULTAR EJ KUNNA IFRÅGAKOMMA, ANVÄNDAS S.K. FRANSKA SKRUVAR OCH HACKBULTAR AV 11–13 M.M. DIAM. FÖR BASADE SPANT OCH D:S BOTTENSTOCKAR GÖRAS 6 M/M. FÄLLNINGAR.

BOTTENSTOCKAR Å SPANT 13½, 16½, 19½, 22½, 25½, 28½, 31½ OCH 34½ GÖRAS AV 35 x 25 M.M. BASAD EK, FÄSTADE TILL KÖL MED METALLSKRUV 2¼" N:O 16. VID SPANT 5½, 10, 38, 41 OCH 44½ AV EK MED 40–35 M.M. TUNNING FÄSTADE TILL KÖL M. 9 M.M. BULT EL. FRANSK SKRUV SAMT TILL BORDL. MED 4 M.M. NAGEL. SPANT AV 32 x 16 M.M. HASSEL, GENOMGÅENDE FRÅN SPT. 8 – 22 M/M 35 x 18 M.M. " " SPT. 22 – 37 OCH FÄSTADE TILL KÖL M. 2 ST. 1½" N:O 12 SKRUV.

SKOTT AV SPÅNTAD 13 M.M. MAHOGNY. DURKAR AV OREGON PINE, SKRUVADE TILL DURKBALKAR MED MASSINGSKRUV 1¼" N:O 10.

SKRUV I BORDLÄGGNING TILL KÖL & STÄVAR 1¼" N:O 12 OCH PÅ 60 M.M. AVSTÅND. SKRUV I WATERBORD 1½" N:O 10 OCH SICKSACK PLACERADE.

MÅLNING. BÅTEN MÖNJEMÅLAS UNDER DURKAR SAMT I PIKAR FÖR & AKTER. STRYKES INVÄNDIGT ~~1 GÅNG~~ 2 GGR MED KOKT, VARM LINOLJA, SPÄCKLAS UTVÄND. 2 GGR. MED MÖNJESPACKEL, SOM SKALL VATTENSLIPAS SEDAN DET FÖR VARJE GÅNG VÄL TORKAT. MÅLAS UTVÄNDIGT ~~I GRÅ~~ LJUST BLÅGRÅ UNDER SUGBANDET; INVÄNDIGT GRÅMÅLAS BORDLÄGGNING OCH SKOTT. DÄCK, SARG, SÄTEN, DURKAR JÄMTE TRALL, ÖFV. BORDGÅNGEN ETC. LACKERAS.

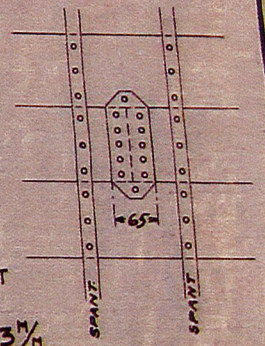



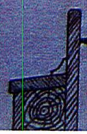

SPANT 15.

SPANT 16.



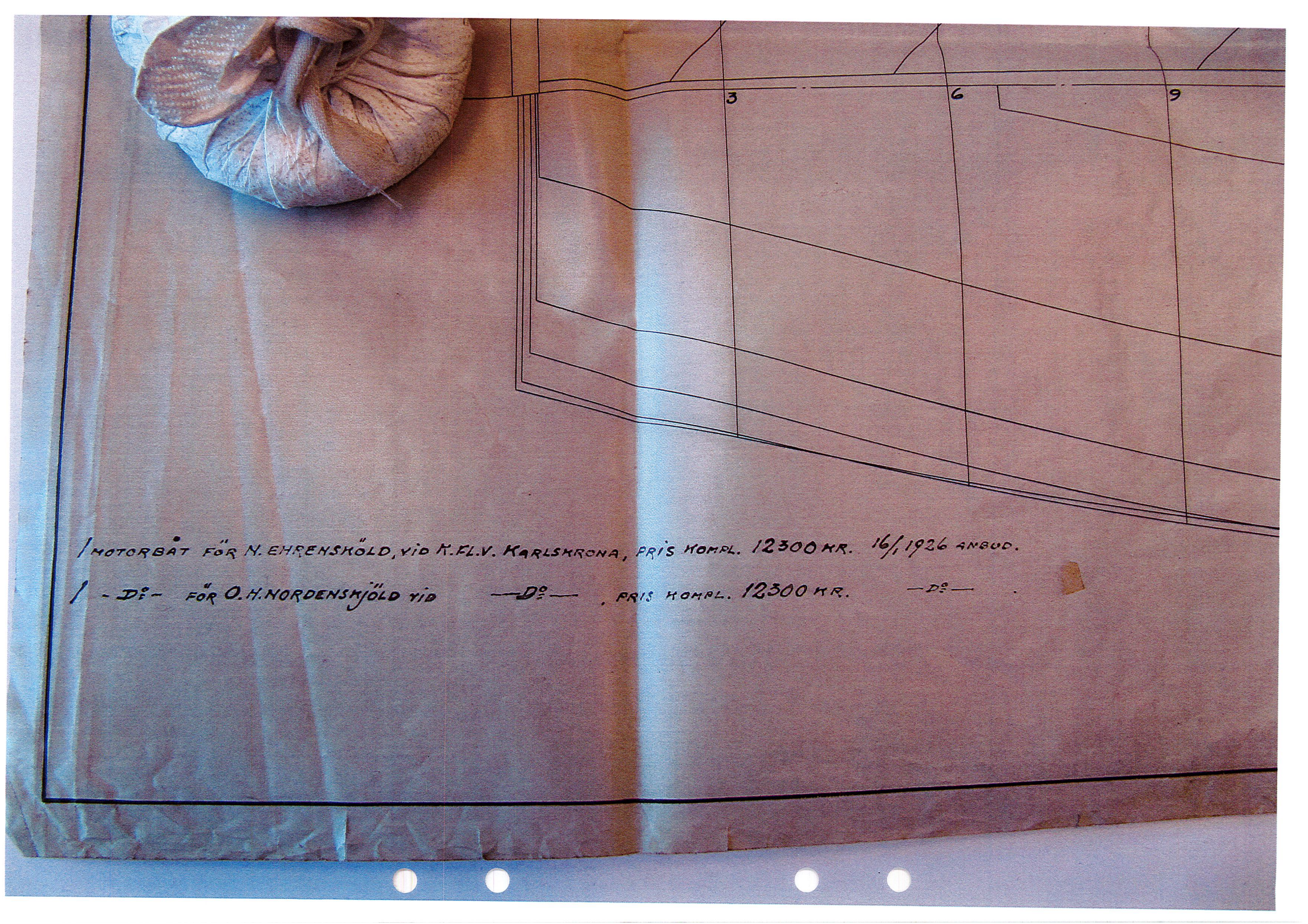
3
6
9
1 MOTORBÅT FÖR N. EHRENSKÖLD, VID K.FL.V. KARLSKRONA, PRIS KOMPL. 12300 KR. 16/1 1926 ANBUD.
1 - DE - FÖR O.H. NORDENSKJÖLD VID —DO— . PRIS KOMPL. 12300 KR. —DO— .

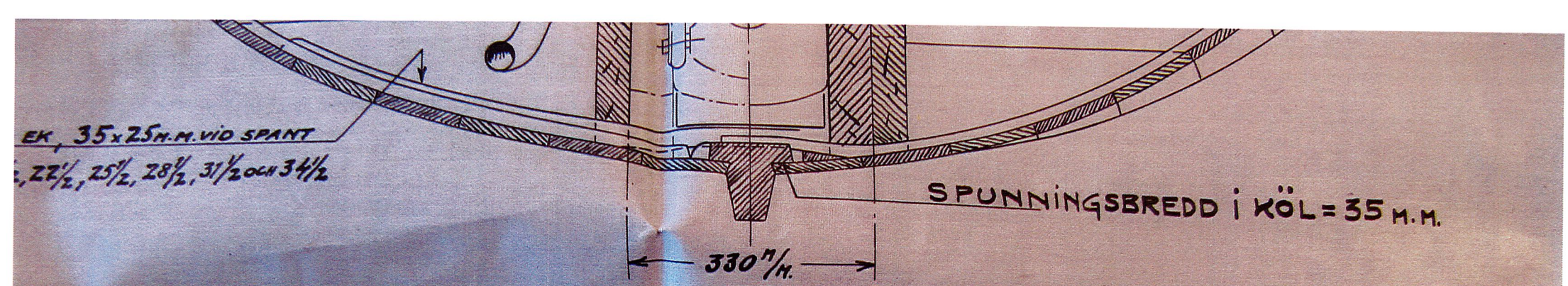

MOTOR: 4-CYL. TYP AL-4, 12-16 HKR. ALBINMOTOR FRÅN L.A. LARSSONS GJUTERI & MEK. VERKSTAD, KRISTINEHAMN
MOTORN FÖRSES MED BACKSLAG OCH IMPULSKOPPLING Å MAGNETAPPARATEN, KEDJESTARTANORDNINGAR, VATTEN- OCH OLJETÄTT SVÄNGHJULSSKYDD. HYLSA AV MÄSSINGRÖR MED BABBITSFODRADE HYLSLAGER AV BRONS, PROPELLERAXEL AV BRONS, PROPELLER AV BRONS (3-BLADIG OCH 500 M.M. DIAM. VARVANTAL c:a 800
1 ST. LJUDDÄMPARE. AVGASRÖR 1½" VANLIGT JÄRNRÖR, VATTENRÖR AV KOPPAR 5/8" INV. DIAM. MED 1,5 M.M. GODS. BRÄNSLERÖR AV KOPPAR ¼" INV. DIAMETER.
FÄSTSKRUVAR FÖR MOTORN AV ½" DIAM.
För jagaren "Göteborgs" motorbåt saknas ljuddämpare och kylvattnet kan avföras genom avgasröret

KGL. MARINFÖRVALTNGS INGENIÖRAVD.

Nº 56212

156-E-101.

163-E-101.

INFR. SEGELDOK.

MING.

FÄLLBAR RATT.